# スーパークリーン2（SC-210）排気型

## 強力パワーで低騒音
## 省エネ・安全設計の床下換気扇

スーパークリーン２は、床下に滞留している湿気を含んだ空気を強制排気することで床下の環境を改善する。強力モーターを採用し、新型クロスフローファンは新設計の35枚羽根。低騒音でパワフルな運転を実現。

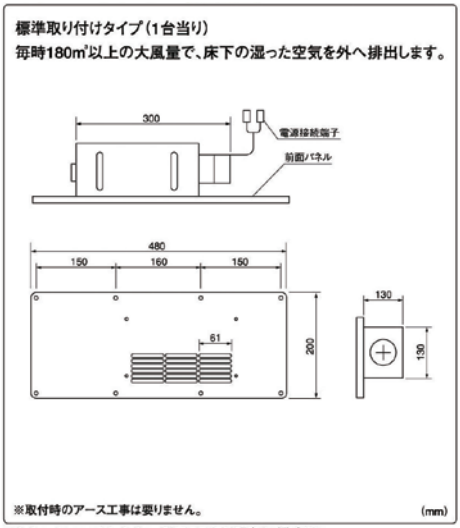

※タイマーについては、タイマー附属の取扱説明書をご覧ください。

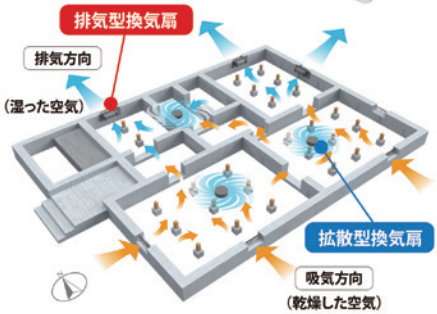


### ■仕様（１台当り）（SC-210）

| 周波数 | 50Hz | 60Hz |
|---|---|---|
| 風量（１時間あたり） | 180m³ | 185m³ |
| 騒音 | 42dB | 43dB |
| 本体重量 | 3kg | |
| 消費電力 | 18W | 20W |
| 電気代／１ヶ月 | 約102円 | 約114円 |

（同社測定値による）

※電気代は１日６時間稼働の場合（料金は地域により異なる）。別売りのタイマーにより換気システムの１日の稼働時間を任意に設定できる。

### 規格

外形寸法：W480×H200×D130㎜
材質：ステンレス304（本体）
電圧：AC100V（一般家庭用）
製造：日本製
※アース工事不要

問い合わせ先
株式会社日本衛生センター　TEL042-576-0110　https://www.nippon-ec.com/